LOFT© REF. SKY4224 | TECHNICAL SHEET FICHE TECHNIQUE

Jieldé since 1950 Fabrication Française

Parc Origami
220, rue Ferdinand Perrier
69800 Saint-Priest France

TEL +33 (0)4 78 20 10 16

courrier@jielde.com

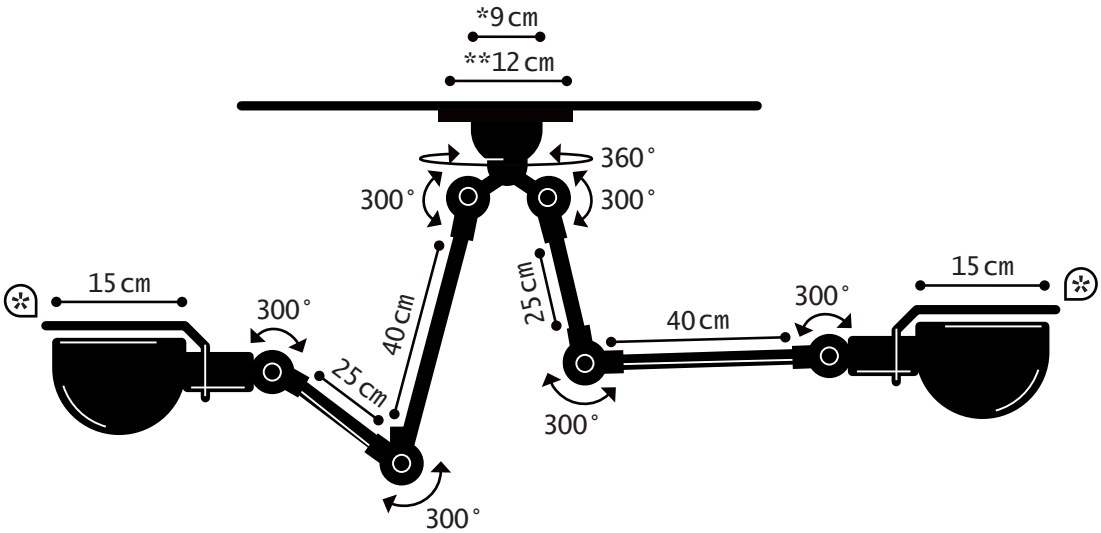

Construction is made metal - Articulated arms combinations with different lengths - E27 or E26 socket, bulb max. 60W.

Construction entièrement métallique - Combinaison de bras articulés de différentes longueurs. Articulations réglables Douilles E27 ou E26, ampoule 60W maxi.

Ceiling mount only | Fixation plafond uniquement

INCLUS
- Back plate | Rosace de fixation

* Circle handling | Cercle de manipulation

Modèle : **LOFT**
CLASSE I - E26/E27
IP20 CE
Max. 60W
110-240V - 50/60 Hz
Made in France

874/2012
Jieldé
Ce luminaire est compatible avec des ampoules des classes énergétiques:
A++ A+ A B C D E

SUSPENSION

MATERIAL
Steel - Cast aluminium
Porcelain (socket)

WEIGHT
Net weight : 3.30 kg
Brut weight : 4.68 kg

DIMENSIONS
Heads : 15 cm
2x2 arms : 40+25cm, 25+40cm long
*ø90mm base to screw
**ø120mm back plate

PACKAGING
16/59/56 cm

SUSPENSION

MATERIAUX
Acier - Fonte d'aluminium
Porcelaine (douille)

POIDS
Poids net : 3.30 kg
Poids brut : 4.68 kg

DIMENSIONS
Réflecteurs : 15 cm
2x2 bras : 40+25cm, 25+40cm
*Socle à visser ø90mm
**Rosace de fixation ø120mm

PACKAGING
16/59/56 cm

COLOR CHART
NUANCIER

Colors also available in MAT excepted 9006, CHR, ABR, NOM, CUM
Couleurs également disponibles en MAT sauf 9006, CHR, ABR, NOM, CUM

Mustard Moutarde 1003	Ivory Ivoire 1015	Sulfur Yellow Jaune Soufre 1016	Pearl Gold Or Nacré 1036	Orange Orange 2004	Burgundy Bourgogne 3005	Red Rouge 3020	Old Pink Vieux Rose 3014
Pink Rose 4003	Violet Fuchsia Fuchsia Violet 4008	Light Blue Bleu Clair 5012	Water Blue Bleu d'Eau 5021	Pastel Blue Bleu Pastel 5024	Olive Green Gris Olive 6003	Apple Green Vert Pomme 6018	Green Grass Vert Herbe 6010
Water Green Vert d'Eau 6019	Grey Khaki Kaki Gris 7002	Mouse Grey Gris Souris 7005	Granit Grey Gris Granit 7026	Chocolate Chocolat 8017	Silver Grey Gris Argent 9006	Black Noir 9011	Blue Sapphire Bleu Saphir 5003
White Blanc BLC	Vespa Green Vert Vespa VEV	Chrome Chrome CHR		Black Hammered Martelé Noir NOM	Copper Hammered Martelé Cuivre CUM	Pearl Beige Beige Nacré 1035	

This color chart allows to visualize approximately RAL colors. A perfect reproduction of colors is not possible either on screen nor in printing. Please refer to the original color charts RAL for an exact reproduction of colors.

La carte de couleur présentée permet de visualiser approximativement les couleurs RAL.Une reproduction parfaite des couleurs n'est pas réalisable ni sur écran ni en impression. Veuillez vous référer aux nuanciers RAL originaux pour une reproduction exacte des couleurs.